PIANTA

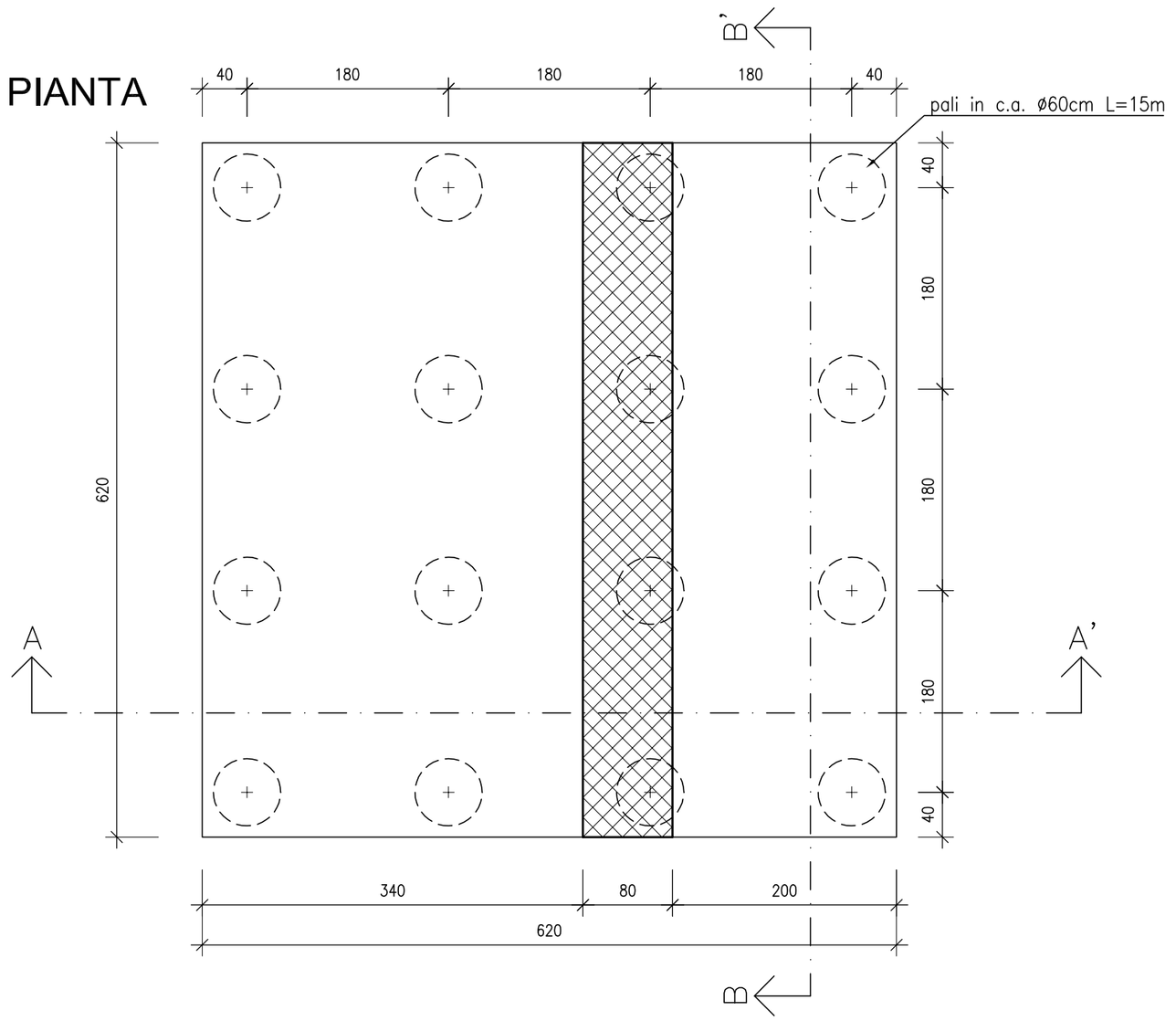

ARMATURA PALI

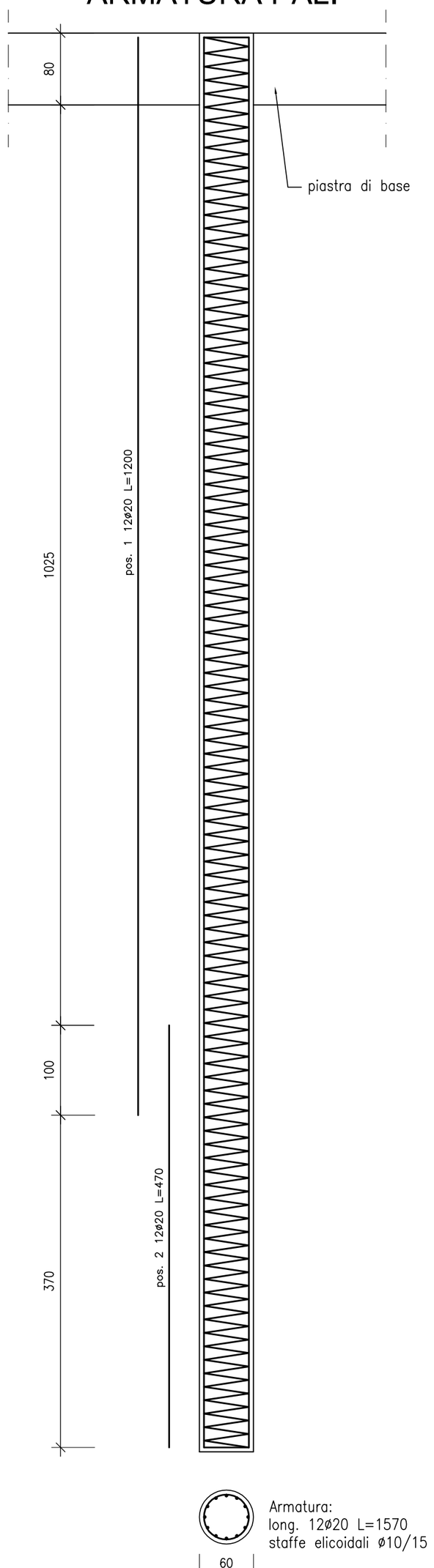

ARMATURA SPALLE

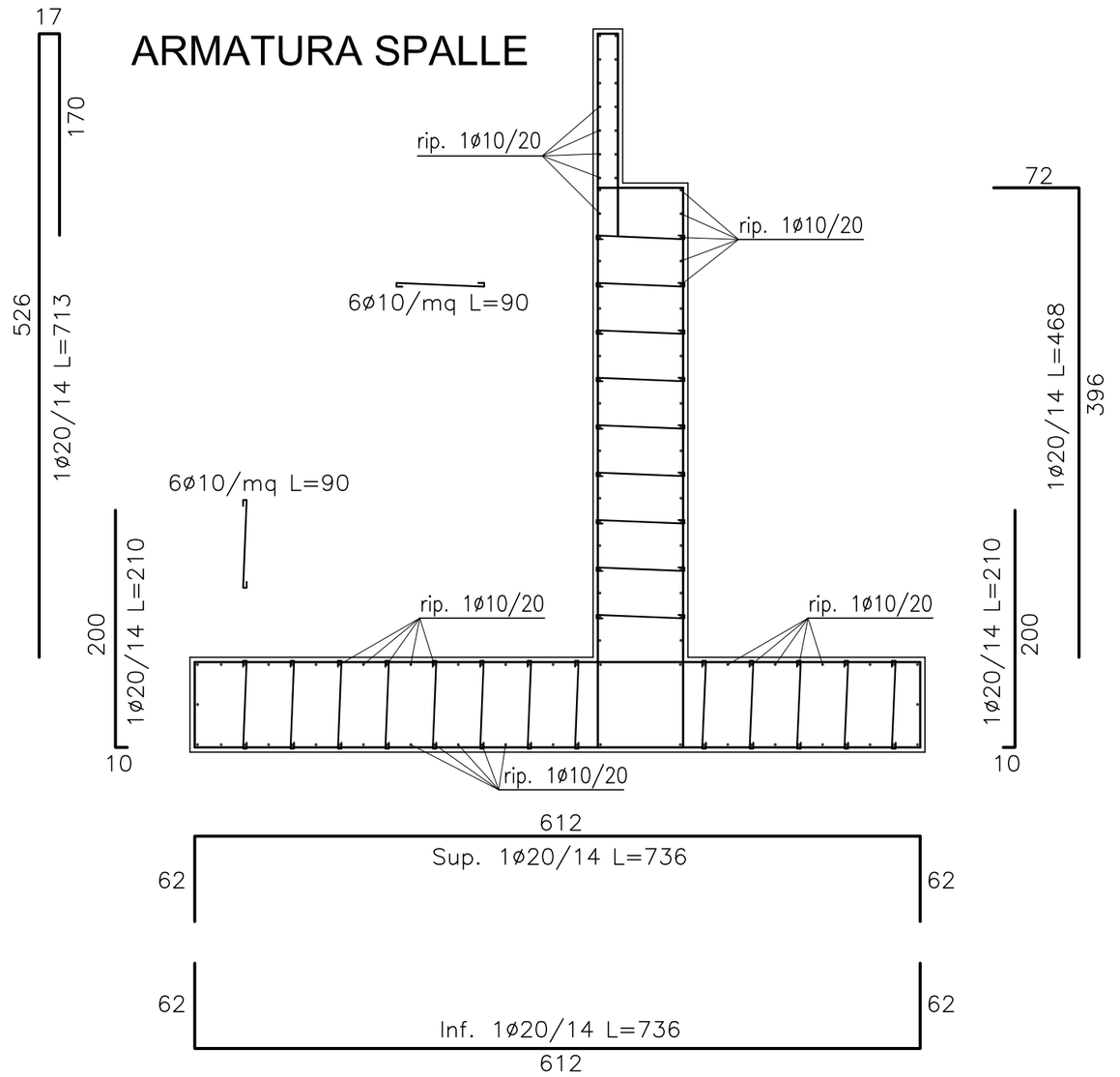

SEZIONE A-A'

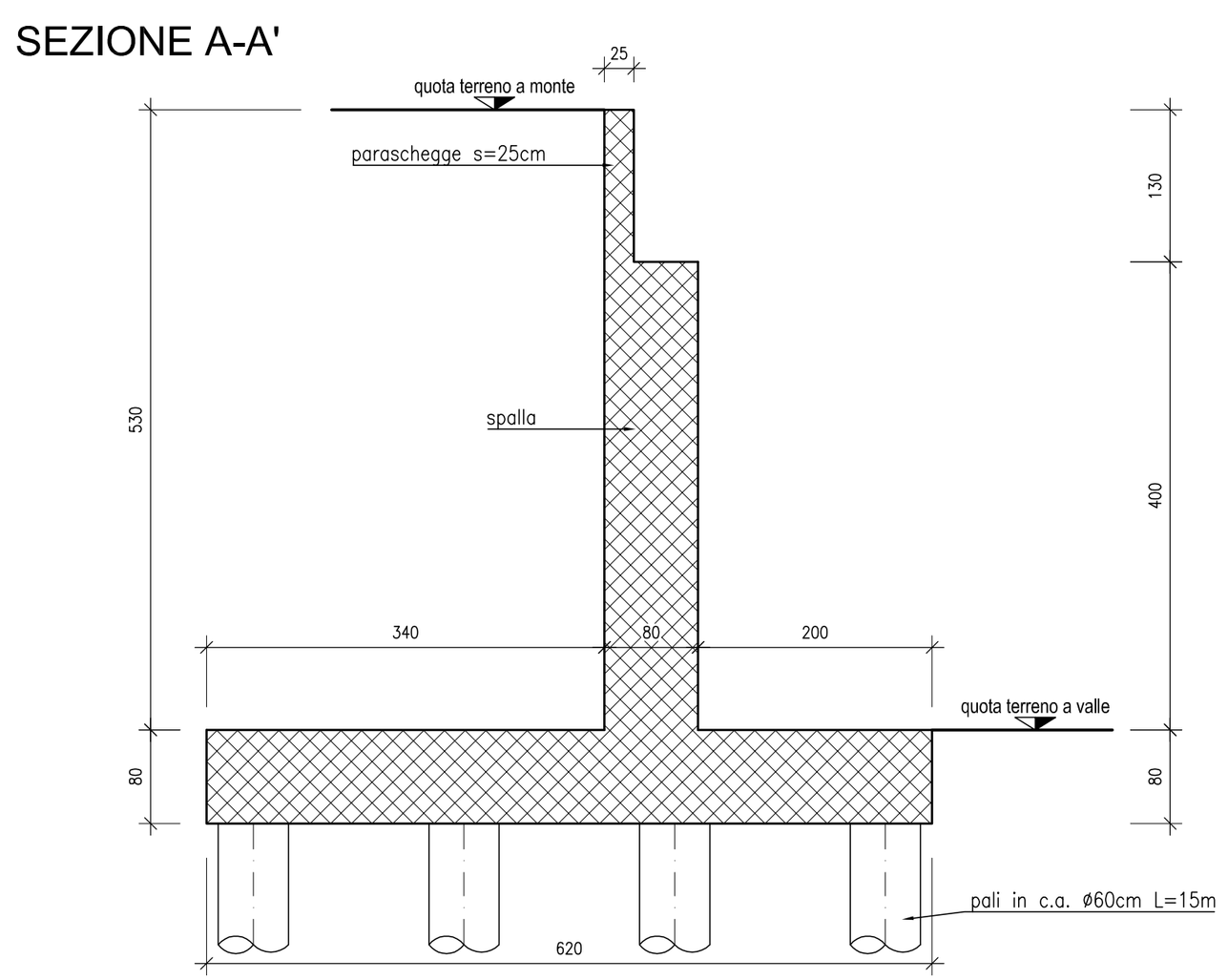

SEZIONE B-B'

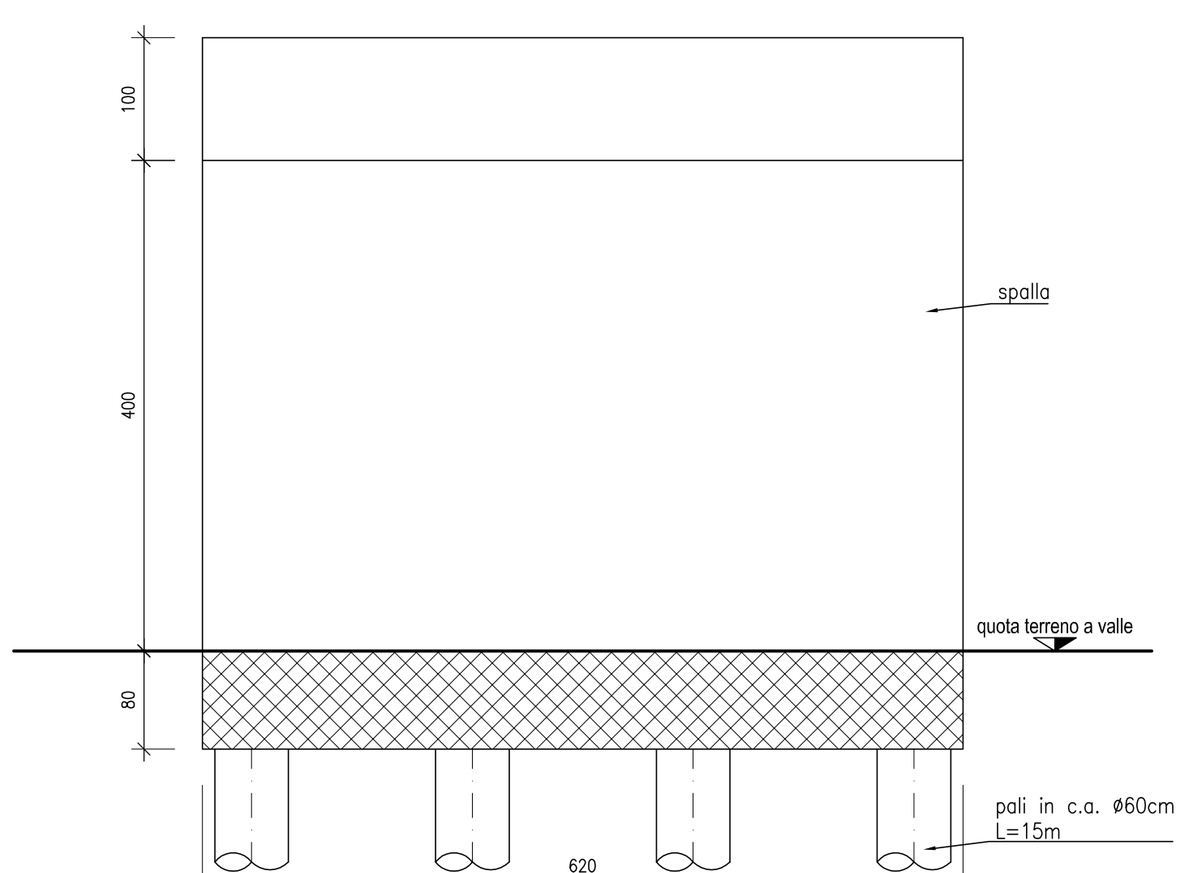

MINISTERO DELL'AMBIENTE E DELLA TUTELA DEL TERRITORIO E DEL MARE

Il Commissario Straordinario Delegato
D.P.C.M. 21 gennaio 2011

PIANO STRAORDINARIO EX L. 191/2009, ART. 2, COMMA 240
Accordo di Programma MATTM – REGIONE BASILICATA
sottoscritto il 14 dic. 2010

REGIONE BASILICATA

COMUNE DI IRSINA

PROGETTO DEFINITIVO

CUP J93B10000670001

Intervento di ripristino della strada comunale "Fosso Martelli" - I stralcio

codice intervento: MT030A/10

GRUPPO DI PROGETTAZIONE:

Ing. Giuseppe DICANDIA — Funzionario del Comune di Irsina
Geol. Donato CALDONE — Libero professionista
RILIEVI DELLO STATO DI FATTO
Geom. Antonio COLASUONNO — Libero professionista

DIREZIONE LAVORI:

Ing. Giuseppe DICANDIA — Funzionario del Comune di Irsina

RESPONSABILE DEL PROCEDIMENTO

Ing. Giuseppe DICANDIA — Funzionario del Comune di Irsina

ELABORATO: Spalle				Tav. N. D.08
Prot.:	Data: 09/07/2012	Scala: 1:50	File:	Aggiornamenti: